Gabarit Nappe 150x150cm

Nom, Prénom, Société :

- - - - Zone Sûre (texte, logo...)

——— Fond Perdu
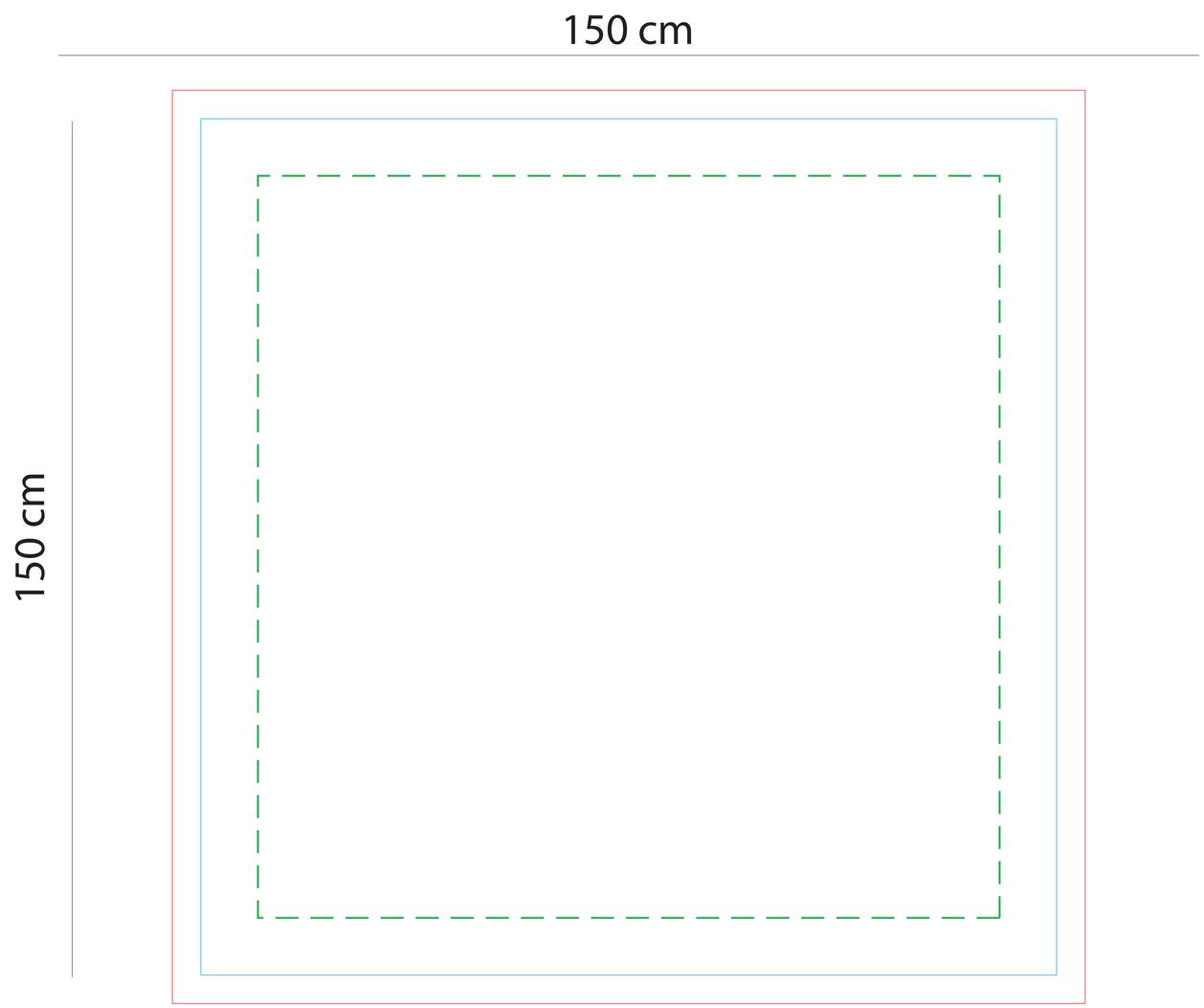
——— Taille Finale