Gabarit Housse mange-debout 60x60cm

Nom, Prénom, Société :
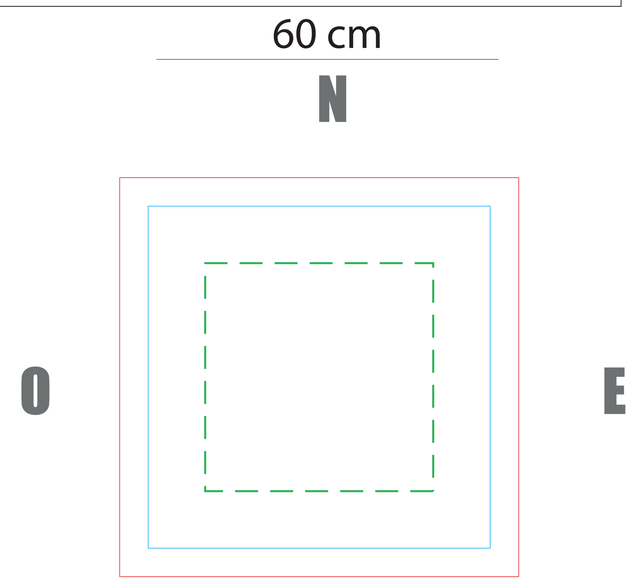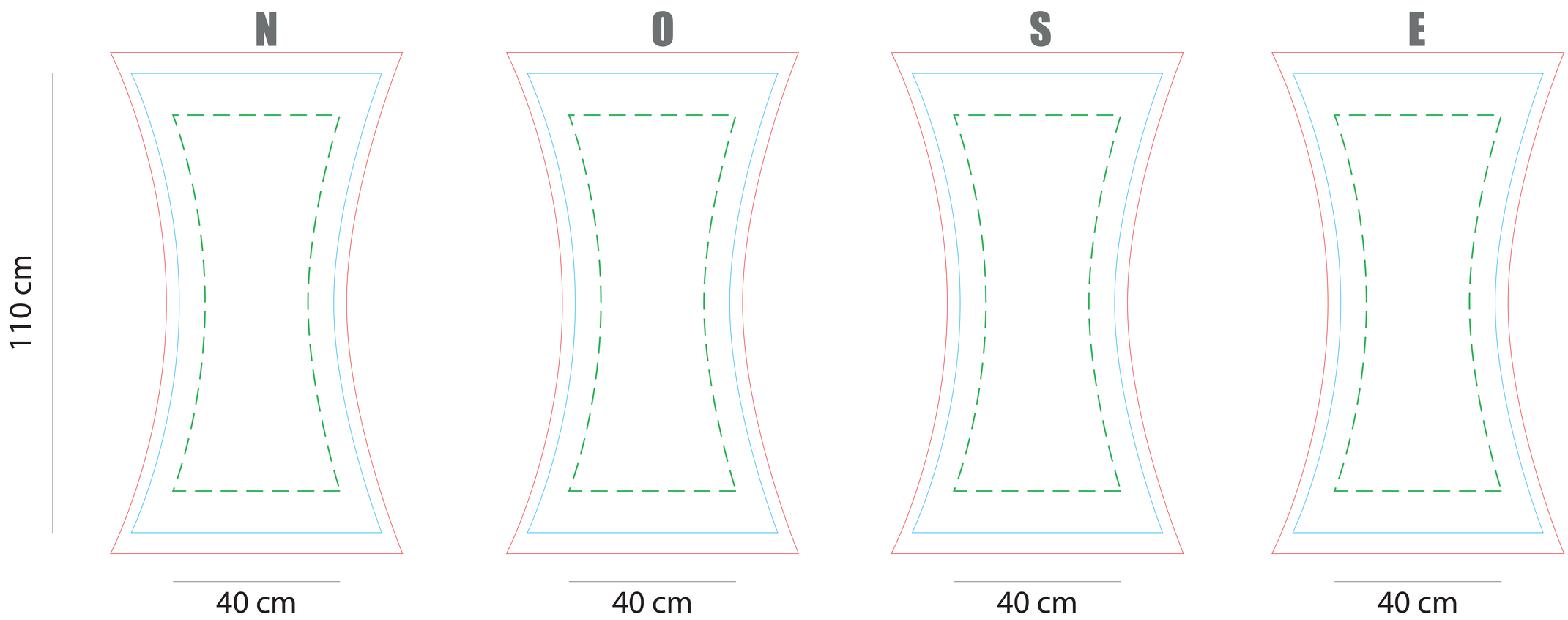
- Zone Sûre (texte, logo...)
- Fond Perdu
- Taille Finale